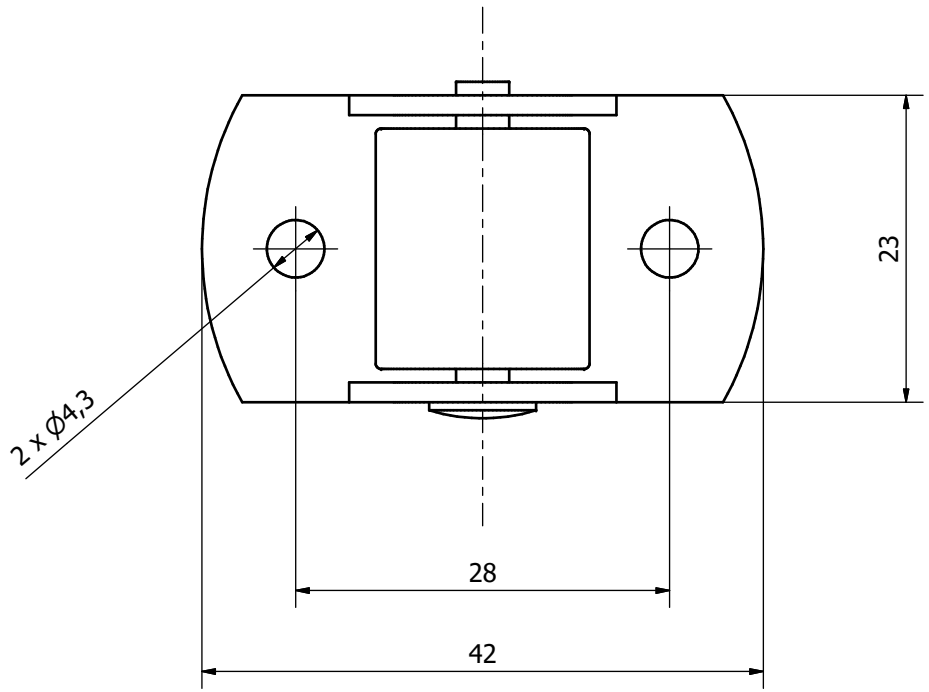

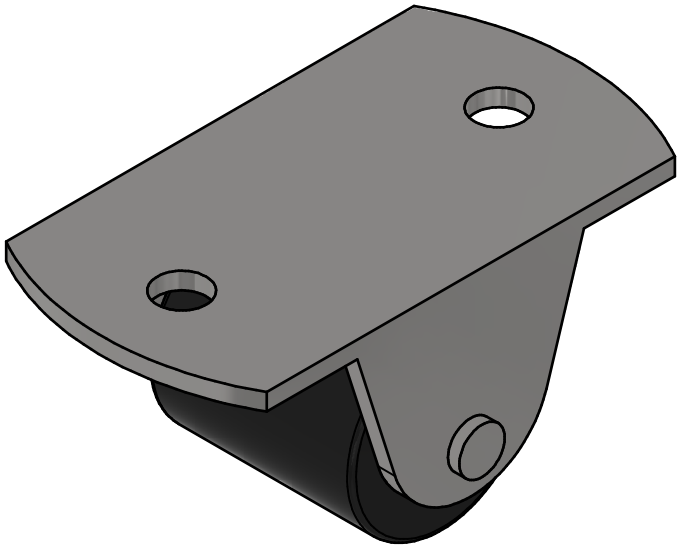

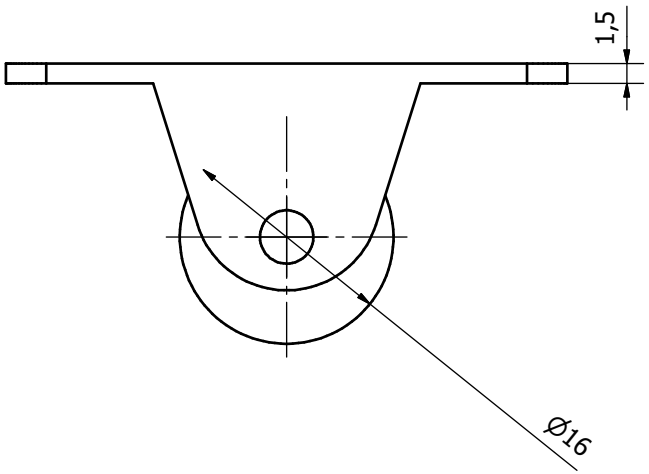

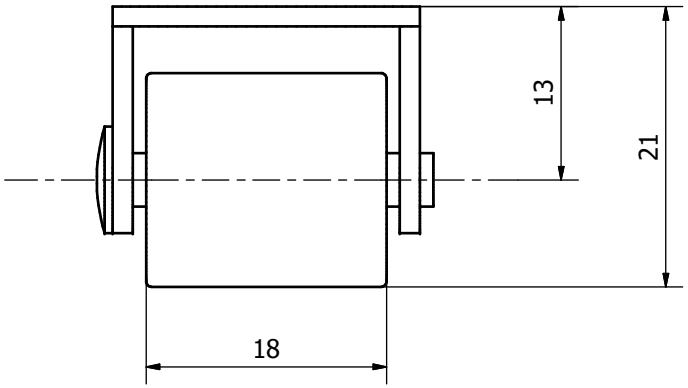

Conçu par	Vérifié par	Approuvé par	Date		Date	
bts ati					30/03/2023	

Roue folle	Modification	Feuille 1 / 1